Dane aktualne na dzień: 26-11-2026 08:14

Link do produktu: https://utih.pl/alternator-mtz-80a-z-przewodem-expom-kwidzyn-p-37592.html



Alternator MTZ 80A z przewodem EXPOM KWIDZYN

Cena	**479,10 zł**
Czas wysyłki	**24 godziny**
Numer katalogowy	**G9702.3701.100EX**
Kod producenta	**G9702.3701.100EX**
Kod EAN	**5902287106428**
Certyfikaty zgodności	**CE**
Numery katalogowe zamienników	**143701045**
Waga produktu z opakowaniem jednostkowym	**6.8**
Numer katalogowy części	**G9702.3701.100EX**
EAN (GTIN)	**5902287106428**

Opis produktu

Alternator MTZ 80A z przewodem EXPOM KWIDZYN eu [G9702.3701.100EX]



Dlaczego warto kupić produkty EXPOM KWIDZYN:

- najwyższa jakość – dlatego udzielamy gwarancji na 36 miesięcy
- profesjonalny montaż produktów przez doświadczonych specjalistów pracujących z nami od lat
- ultra wysoki poziom kontroli produktu po montażu – 100% testowanych produktów
- rygorystycznie dobrani poddostawcy komponentów – pracujemy z najlepszymi
- przyjazny i szybki serwis gwarancyjny oraz pozagwarancyjny.

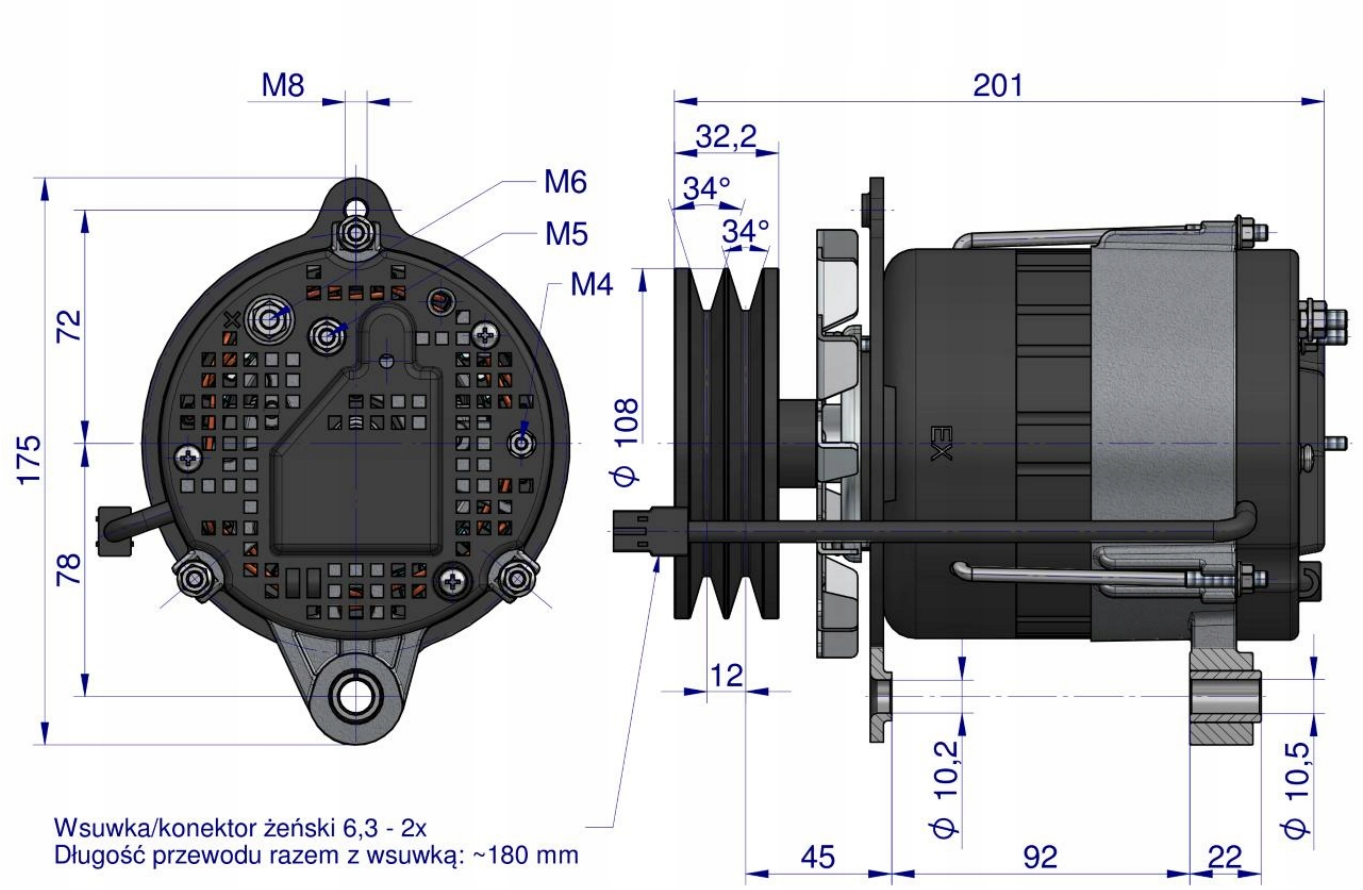

Expom
KWIDZYN