Dane aktualne na dzień: 27-11-2026 10:12

Link do produktu: https://utih.pl/alternator-mtz-72a-expom-kwidzyn-g9643701-p-37816.html



Alternator MTZ 72A EXPOM KWIDZYN G964.3701

Cena	**465,70 zł**
Czas wysyłki	**24 godziny**
Numer katalogowy	**G964.3701EX**
Kod producenta	**G964.3701EX**
Kod EAN	**5902287106374**
Certyfikaty zgodności	**CE**
Waga produktu z opakowaniem jednostkowym	**6.2**
Numer katalogowy części	**G964.3701EX**
EAN (GTIN)	**5902287106374**

Opis produktu

Alternator MTZ 72A EXPOM KWIDZYN eu [G964.3701EX]





Napięcie: 14 V

Moc: 1000 W

Indeksy zamienne: G964.3701, G964.3701EX, 143701010, G1000.04

Pasuje do: AMKODOR, MTZ, Belarus, KTZ, Pronar

Dlaczego warto kupić produkty EXPOM KWIDZYN:

- najwyższa jakość – dlatego udzielamy gwarancji na 36 miesięcy,
- profesjonalny montaż produktów przez doświadczonych specjalistów pracujących z nami od lat,
- ultra wysoki poziom kontroli produktu po montażu – 100% testowanych produktów,
- rygorystycznie dobrani poddostawcy komponentów – pracujemy z najlepszymi,
- przyjazny i szybki serwis gwarancyjny oraz pozagwarancyjny.

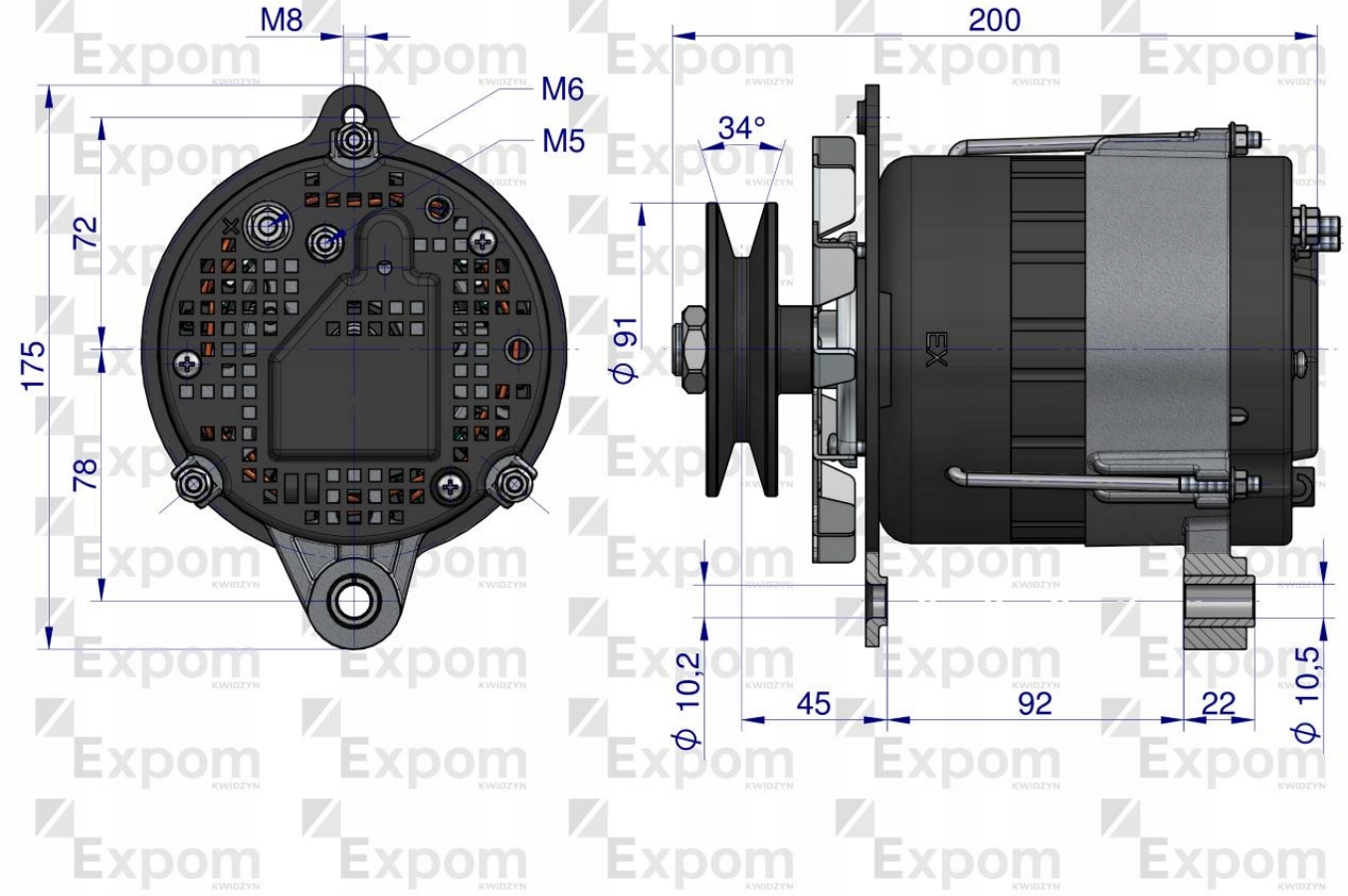
M8
M6
M5
72
78
175
200
34°
ϕ 91
ϕ 10,2
45
92
22
ϕ 10,5