Dane aktualne na dzień: 26-11-2026 08:16

Link do produktu: https://utih.pl/alternator-mtz-100a-podwojne-kolo-pasowe-expom-kwidzyn-p-37593.html



Alternator MTZ 100A podwójne koło pasowe EXPOM KWIDZYN

Cena	**479,10 zł**
Czas wysyłki	**24 godziny**
Numer katalogowy	**G9702.3701EX**
Kod producenta	**G9702.3701EX**
Kod EAN	**5902287106404**
Waga produktu z opakowaniem jednostkowym	**7.2**
Numer katalogowy części	**G9702.3701EX**
EAN (GTIN)	**5902287106404**
Certyfikaty zgodności	**CE**
Numery katalogowe zamienników	**143701017**

Opis produktu

Alternator MTZ 100A podwójne koło pasowe KWIDZYN eu [G9702.3701EX]



Dlaczego warto kupić produkty EXPOM KWIDZYN:

- najwyższa jakość, dlatego udzielamy gwarancji na 36 miesięcy
- profesjonalny montaż produktów przez doświadczonych specjalistów pracujących z nami od lat
- ultra wysoki poziom kontroli produktu po montażu – 100% testowanych produktów
- rygorystycznie dobrani poddostawcy komponentów – pracujemy z najlepszymi
- przyjazny i szybki serwis gwarancyjny oraz pozagwarancyjny

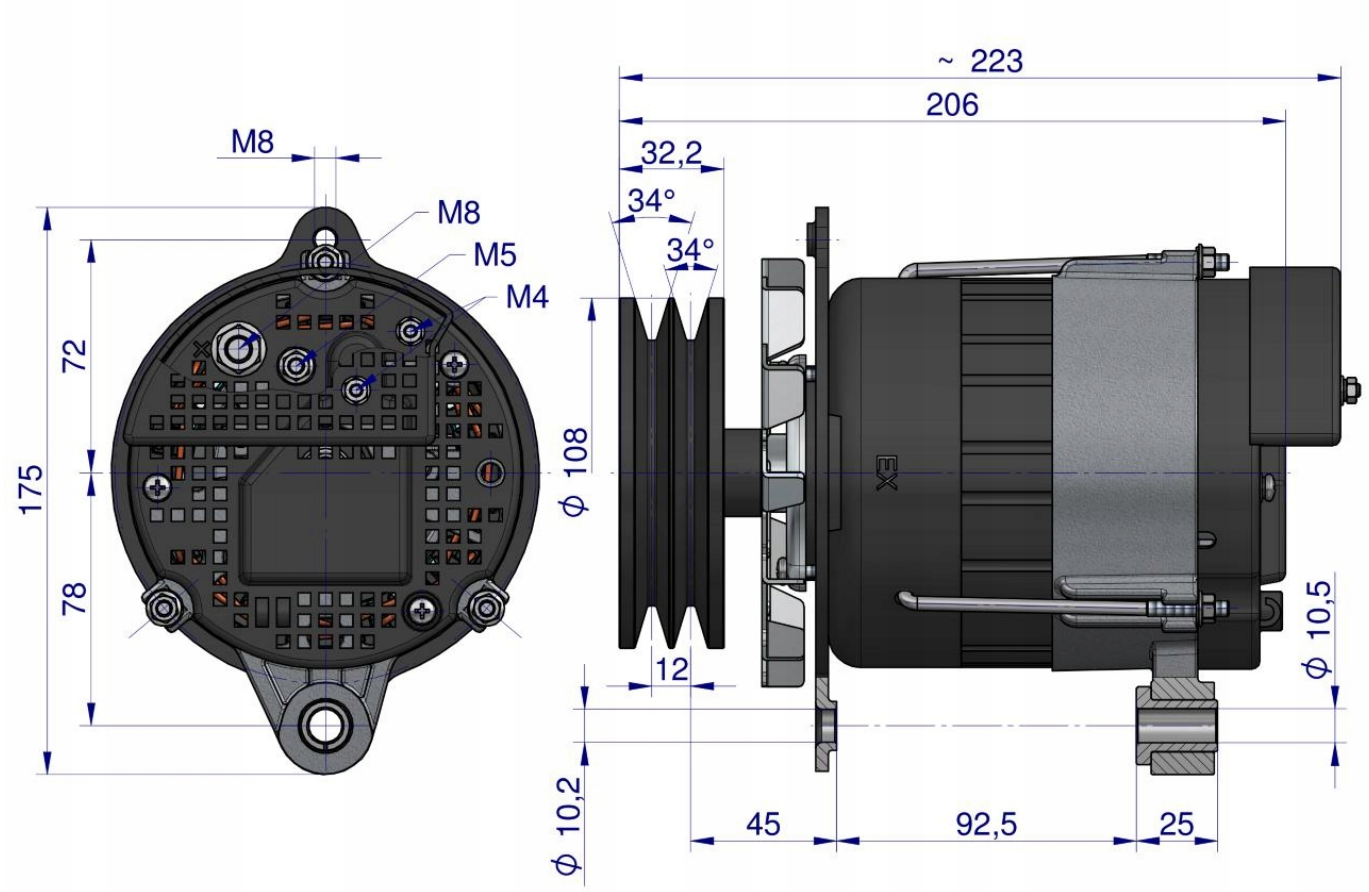
~ 223
206
32,2
34°
34°
M8
M8
M5
M4
72
78
175
ϕ 108
ϕ 10,5
12
ϕ 10,2
45
92,5
25